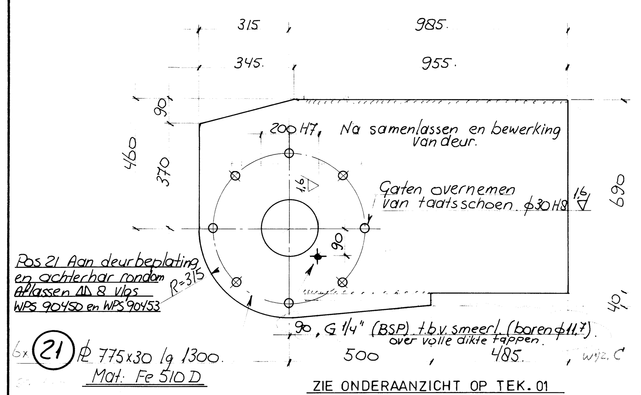
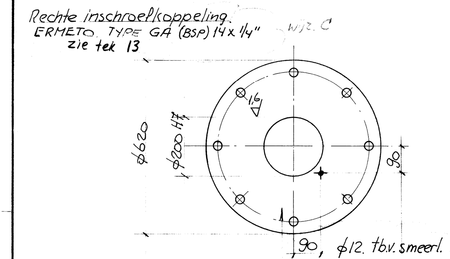
NBWZ. 1993-05-278

Microfiche nummer	Tekening nummer

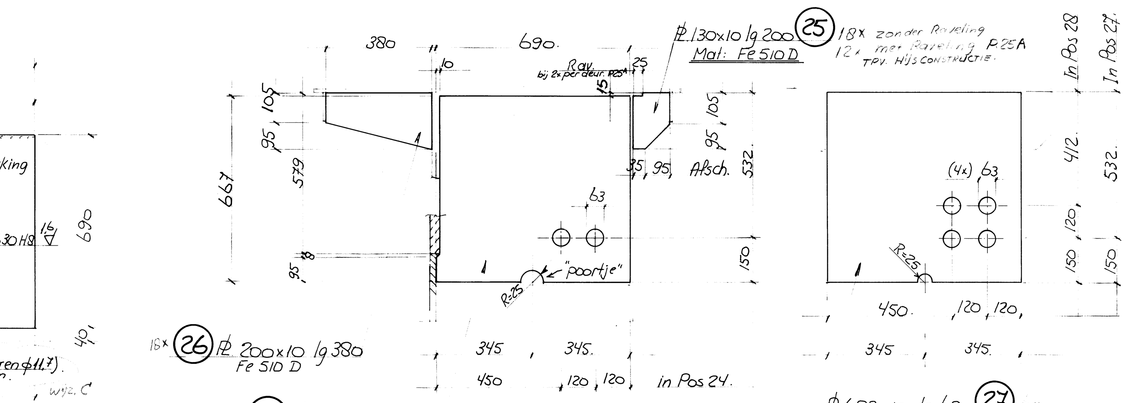


(21) PL 775x30 lg 1300. Mat: Fe 510 D

ZIE ONDERAANZICHT OP TEK. 01



(22) Vulpl. ϕ620. d=10. Mat: Fe 510 D
Na afstellen aan P.21 lassen. ◢4.
Juiste dikte bepalen na meetprotocol



(26) PL 200x10 lg 380 Fe 510 D

zonder gtn ϕ63 (23) PL 667x10 lg 690 Fe 510 D

Met gtn. ϕ63. (24) PL 667x10 lg 690 Fe 510 D

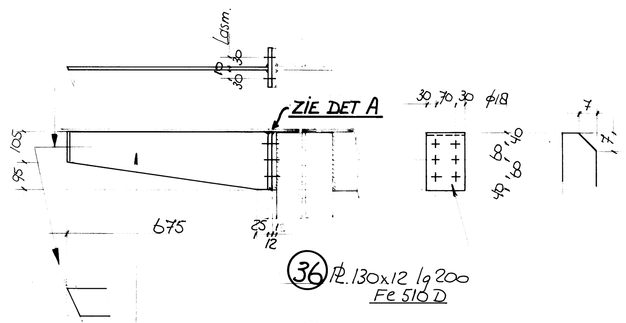
(25) PL 130x10 lg 200 Mat: Fe 510 D

18x zonder Aanlijning
12x zonder Stijfplaat lg 9 P.25A
tbv. Nijscontructie

(27) PL 682x10 lg 690 Fe 510 D

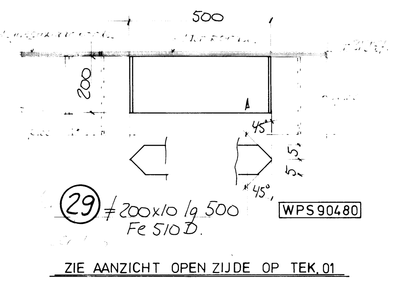
(28) PL 682x10 lg 690 Fe 510 D

ZIE DOORSN. G-G OP TEK. 01



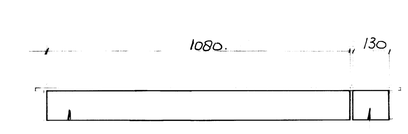
(36) PL 130x12 lg 200 Fe 510 D

PL 200x10 lg 700 (35) 3xL 3xR. Mat: Fe 510 D



(29) ≠ 200x10 lg 500 Fe 510 D.

ZIE AANZICHT OPEN ZIJDE OP TEK. 01



≠100x10 lg 130 (31) Fe 510 D

≠100x10 lg 1080 (30) Fe 510 D

ZIE DOORSN. E-E OP TEK. 01

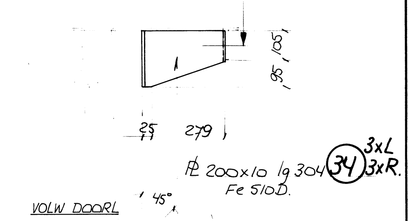


(32) PL 350x30 lg 587 Fe 510 D

(33) ≠ 200x10 lg 587 Mat: Fe 510 D

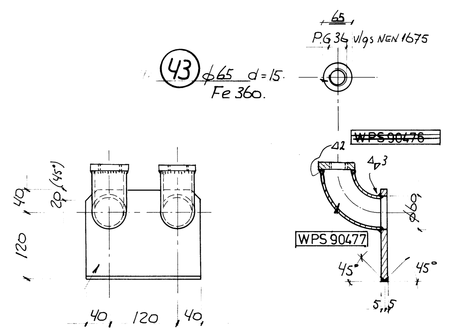
WPS 90460 M.D.F. 2mm.

P32/33 ZIE AANZICHT OPEN ZIJDE OP TEK. 01



(34) 3xL 3xR. PL 200x10 lg 304 Fe 510 D.

ZIE BOVENAANZICHT OP TEK 01

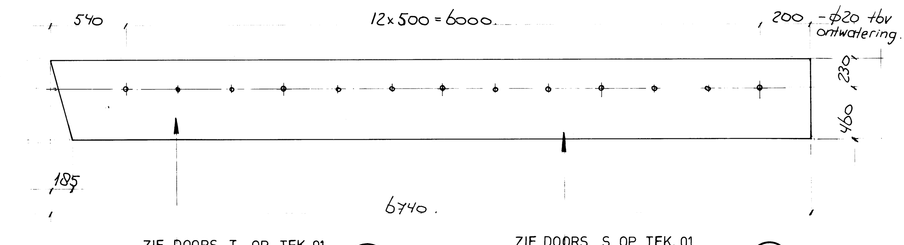


(43) ϕ65 d=15. Fe 360.

PL 160x10 lg 200 (41) Fe 510 D.

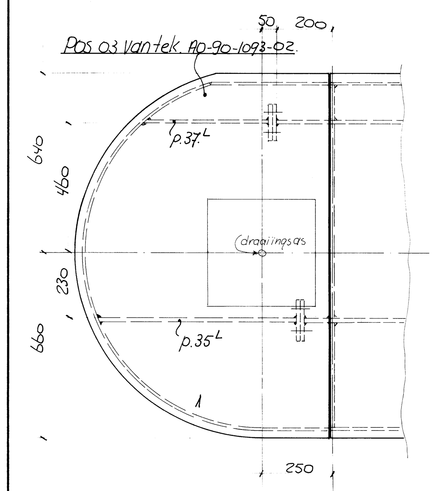
Lasb ϕ60³x2⁹-1120-90° (42) R.S/37.2.

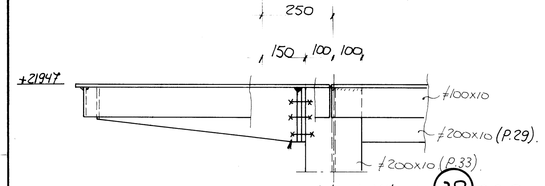
ZIE AANZICHT OPEN ZIJDE OP TEK. 01



ZIE DOORS. T OP TEK. 01 (44) PL 690x10. lg 6740. Fe 510 D

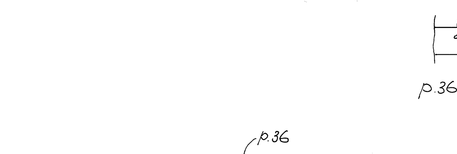
ZIE DOORS. S OP TEK. 01 (45) PL 690x12. lg 6740 Fe 510 D

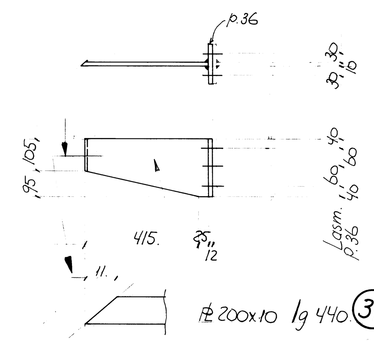




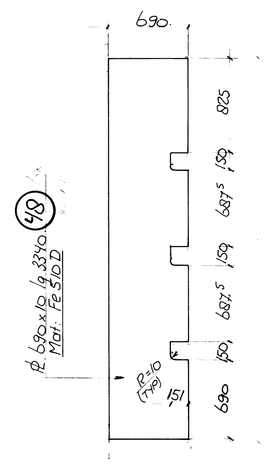
Zesk.bout. M16x45. (38) 8.8. DIN 931 (Th.Verz.)
Zesk.moer. M16. (39) .8. DIN 934 (Th.Verz.)
Vl. sluitring. A17x30. (40) St. DIN 125. (Th.Verz.)

WEGNEEMBAAR DEEL BORDES 3xALS GET. - 3xSPIEGELB. ZIE BOVENAANZICHT OP TEK 01

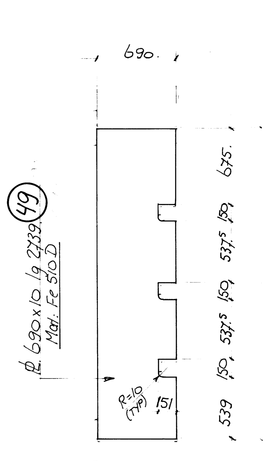




PL 200x10 lg 440 (37) 3xL 3xR.

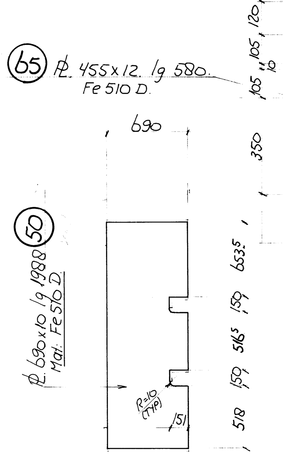


PL 690x10 lg 3390 Mat: Fe 510 D (48)



PL 690x10 lg 2339 Mat: Fe 510 D (49)

POS 48 t/m POS 50 ZIE DOORSN. E-E OP TEK. 01



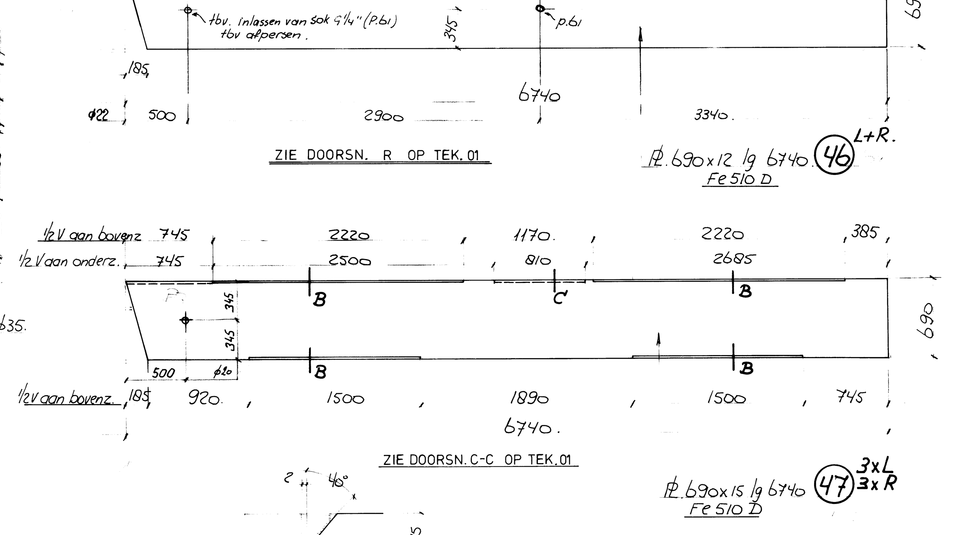
PL 690x10 lg 1980 Mat: Fe 510 D (50)

(60) 6xL 6xR PL 690x10 lg 1986 Mat: Fe 510 D

ZIE DOORSN. E-E OP TEK. 01

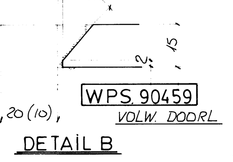
(64) PL 225x12. lg 455 Fe 510 D

(65) PL 455x12. lg 580 Fe 510 D



ZIE DOORSN. C-C OP TEK. 01

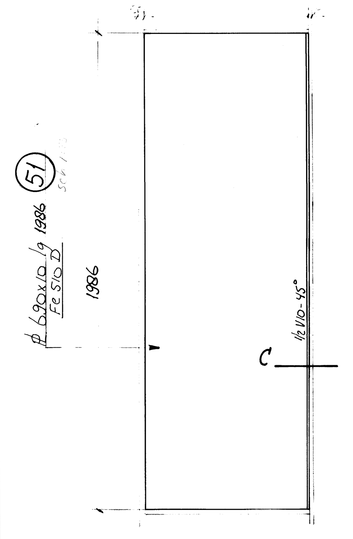
(47) 3xL 3xR PL 690x15 lg 6740 Fe 510 D



DETAIL B

ZIE DOORSN. R OP TEK. 01

(46) PL 690x12 lg 6740 Fe 510 D

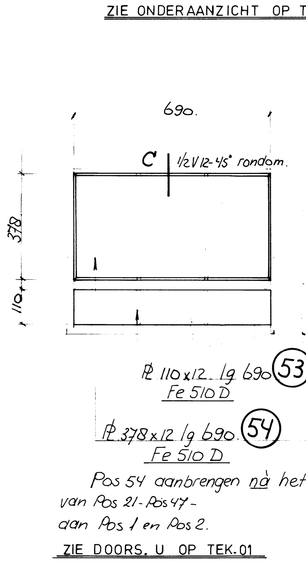


PL 530x12. lg 690 (52) Fe 510 D

ZIE DOORSN. D-D OP TEK 01

PL 690x10 lg 1986 (51) Fe 510 D

ZIE DOORSN. U OP TEK. 01

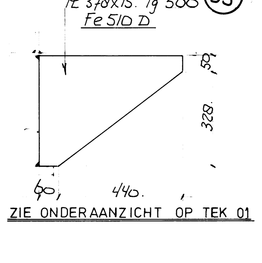


PL 110x12. lg 690 (53) Fe 510 D

PL 378x12 lg 690 (54) Fe 510 D

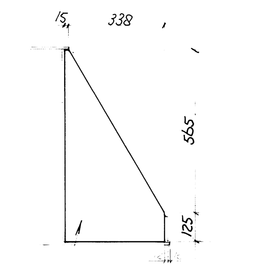
Pos 54 aanbrengen nà het afplassen van Pos 21-Pos 47- aan Pos 1 en Pos 2.

ZIE DOORS. U OP TEK. 01



PL 353x12 lg 690 (56) Mat: Fe 510 D

P56+P58 ZIE DOORSN. C-C OP TEK. 01.

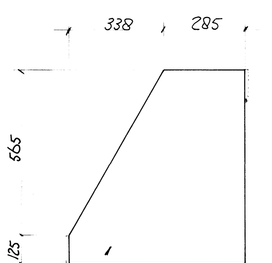


PL 423x12 lg 690 (58) Mat: Fe 510 D

Pos 58 aanbrengen nà het afplassen van Pos 99 aan Pos 60

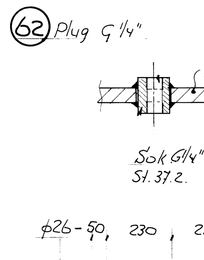
PL 623x12 lg 690 (57) Fe 510 D

Pos 57 aanbrengen na afplassen van Pos 99 aan pos 60

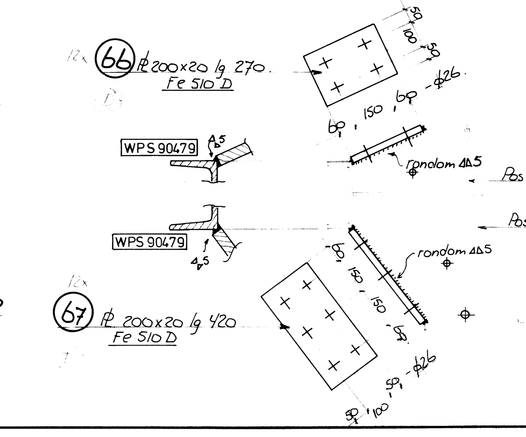


PL 723x12 lg 690 (59) Fe 510 D

POS 57 + P59 ZIE DOORSN. C-C OP TEK. 01



PL 200x25. lg 690 (63)



Spec	Nr	Omschrijving	Materiaal
BM	0250	Vlakke sluitring	St tZn
BM	0352	Zeskant bout	8.8. tZn
BM	0452	Zeskantmoer	8 8 tZn
CO	1903	Constr. mat.	Fe 510 D
CO	1901	Constr. mat.	Fe 360 C

▲8 WPS 90450 WPS 90453 WPS 90473
▲5 WPS 90451 WPS 90452
▲4 WPS 90454

LINKS IS GETEKEND
RECHT IS SPIEGELB.

VOOR SAMENSTELLING ZIE AO 90-1099-01

PROJ.		AM. COMM. NR.	1099	MODEL NR.		
RUWHEID	ISO 1302	GEWICHT		KG GETEKEND	de J	26-11-90
TOLER	ISO 1101	VERVALLEN TEK.		GECONTR.		
MAT. TOLER	ISO 286	SCHAAL	1:10 1:25	GEAUTOR		

BEGEMANN STAALBOUW B.V. HELMOND

TITEL: ONDERDELEN PUNTDEUREN

CODE NR.

FORMAAT / TEK.NO. AO-90-1099-03

GEWIJZIGD G B C D E F

LETTER	DATUM	OMSCHRIJVING VAN DE WIJZIGING
C		
B		
A		NBWZ-1993-05278

RIJKSWATERSTAAT DIRECTIE BRUGGEN
HOOFDAFDELING
STAALBOUW, WERKTUIGBOUW EN ELEKTROTECHNIEK
Afdeling – Staalbouw SSXX

KWXOMSCHR. SLUIS IN DE ZUID WILLEMSVAART KWXID –
KWDOMSCHR. SLUIS HELMOND (DE) KWDID
HO'S/DONDERDEEL PUNTDEUREN BOVEN-EN BENEDENHOOFD

Projectleiding ontwerp	Constructie onderdeel	Tek. nummer	A
PM	Titel		0 A B C D E F G H
PL	ONDERDELEN PUNTDEUREN		
Constructiebureau		Project nummer	1072
Hoofd	Schaal 1:10 1: 25 1: 1: 1:	Top.code nummer	51H-357
Proj.beh.			
Groepsl.	Datum wijz.0	Formaat A0	Blad nummer
Constr.tek.			